SafetyCast™ 300 projecteur de signaux
Fiche technique

Aperçu:

Les projecteurs de signaux SafetyCast™ 300 sont le moyen idéal d'afficher des signaux de sécurité lumineux au sol et sur les murs dans les endroits où il y a un trafic important, un risque potentiel ou des sols irréguliers. Le projecteur de signaux SafetyCast™ 300 utilise une lentille d'image et une ampoule LED à haut rendement pour projeter un panneau de signalisation clair allant jusqu'à 70 m (230'). Le projecteur de signaux SafetyCast™ 300 fonctionne bien dans presque toutes les conditions d'éclairage et est facile à monter et à régler. Une fois installé, il n'y a pratiquement pas d'entretien et vous n'aurez pas à vous soucier de remplacer les signaux endommagés sur vos sols ou vos murs.

Caractéristiques principales:

- Projection d'images à fort contraste
- Projection puissante à courte et longue distance
- Lentilles d'image interchangeables
- Maintenance minimale - faible coût total de possession
- Une grande variété de signaux de sécurité

Spécifications

Détails de la lampe	
Type de source lumineuse	LED Haute performance
Durée de vie de la source lumineuse (MFFT)	30,000 heures à 25ºC/77ºF
Optique	
Température de couleur de la lumière	6,000 K
Flux lumineux	30,000 lm
Distance de projection	Jusqu'à 230 pieds (70 m) dans un éclairage ambiant sombre
Angles des lentilles de projection du faisceau	Extra-étroit : f=200mm / 15° ; Étroit : f=140mm / 20° ; Moyen : f=115mm / 25° ; Large : f=90mm / 35° ; et Ultra Large : f=56mm / 45°.
Plage de température :	2°C à 50°C (35 à 120 °F)
Plage de température de stockage :	-10 à 50°C (15 à 120 °F)
Humidité relative :	5% à 80% sans condensation
Indice de protection IP :	IP55
Puissance du projecteur :	300W
Alimentation (incluse) :	100-240 VAC nominal, 50/60 Hz, 2,5A, 300W
Garantie standard	12 mois
Projection à déclenchement intelligent	Projection clignotante à l'aide de capteurs de mouvement ou de capteurs de rupture de faisceau.

SafetyCast™ 300 projecteur de signaux

Guide SKU - HSV 3 F 054 X

Série de produits

Puissance

3 = 300W

Image Type

Angle de l'objectif

F = Angle très étroit (13°)

Type

X = Refroidissement par ventilateur

Projection	300W	Projection	300W	Projection	300W
	055		106		110
	054		053		108
	104		72		116
	057		071		120
	103		073		118
	056		112		CUS
	105		114		

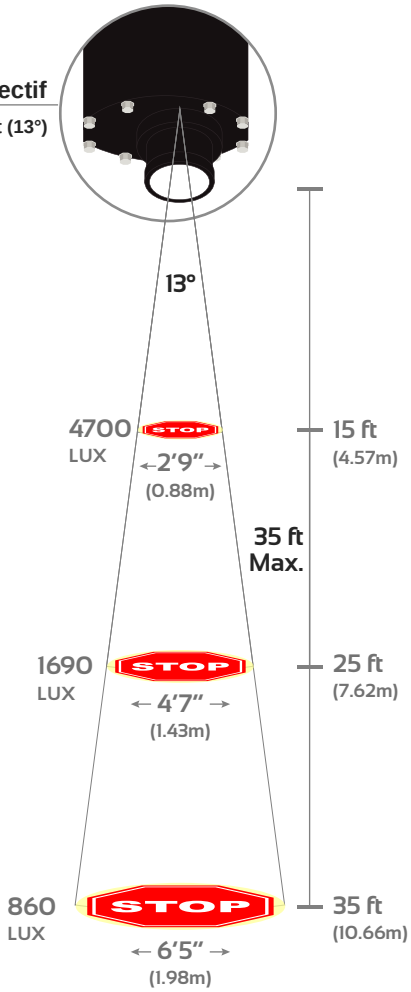

Accessoires

Les accessoires les plus courants pour le modèle HSV3_ _ _ _X sont présentés ci-dessous. Pour plus de détails concernant ces accessoires ou d'autres veuillez consulter notre site web ou nous contacter directement.

SKU du produit	Description
Kit Smart Trigger / Capteur	
STB300XXX	Kit de contrôle de Smart Trigger Basic (entrée et sortie uniques)
HSCCTRLAX	Kit de contrôle de Smart Trigger Pro (entrée et sortie multiples)
HSCRLY3PX	Boîtier de relais de signal pour Projecteurs multiples
SENIMKXXX	Kit détecteur de mouvement intérieur
SENMADPTX	4 capteurs de mouvement adaptateur d'entréet
SENB03KXX	Kit détecteur de rupture de Faisceau rétroréfléchissant (portée de 3m)
SENB30KXX	Kit détecteur de rupture de Faisceau rétroréfléchissant (portée de 30m)

SKU du produit	Description
Capteurs / Câbles / Matériel de montage	
SENPBKXXX	Kit de capteur de bouton-poussoir
STBSIGC2X	Câble de ralonge pour signal (2m)
STBSIGC5X	Câble de ralonge pour signal (5m)
STBSENC2X	Câble de ralonge pour capteur (2m)
STBSENC5X	Câble de ralonge pour capteur (5m)
ABM088CXX	Supports magnétiques sans perçage

SKU du produit	Description
Lentilles	
AOO30015T	Lentille seule - 300 W 15° Refroidissement par ventilateur
AOO30025T	Lentille seule - 300 W 25° Refroidissement par ventilateur
AOO30035T	Lentille seule - 300 W 35° Refroidissement par ventilateur
AOO30045T	Lentille seule - 300 W 45° Refroidissement par ventilateur
AOG_ _ _XXY	Image seulement

SafetyCast™ 300 projecteur de signaux

Dimensions du projecteur:

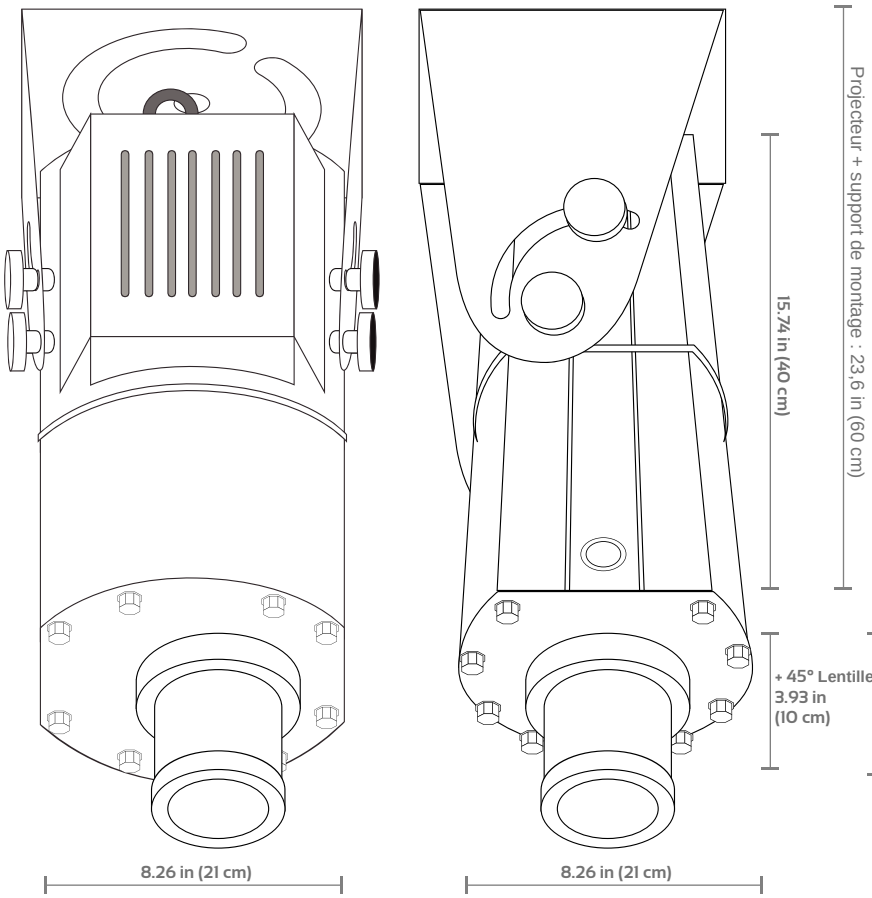

Dimensions de la boîte	Poids
23.6 x 8.26 x 8.26 in (60 x 21 x 21 cm)	17.5 lb (8 Kg)

Dimensions du bloc d'alimentation

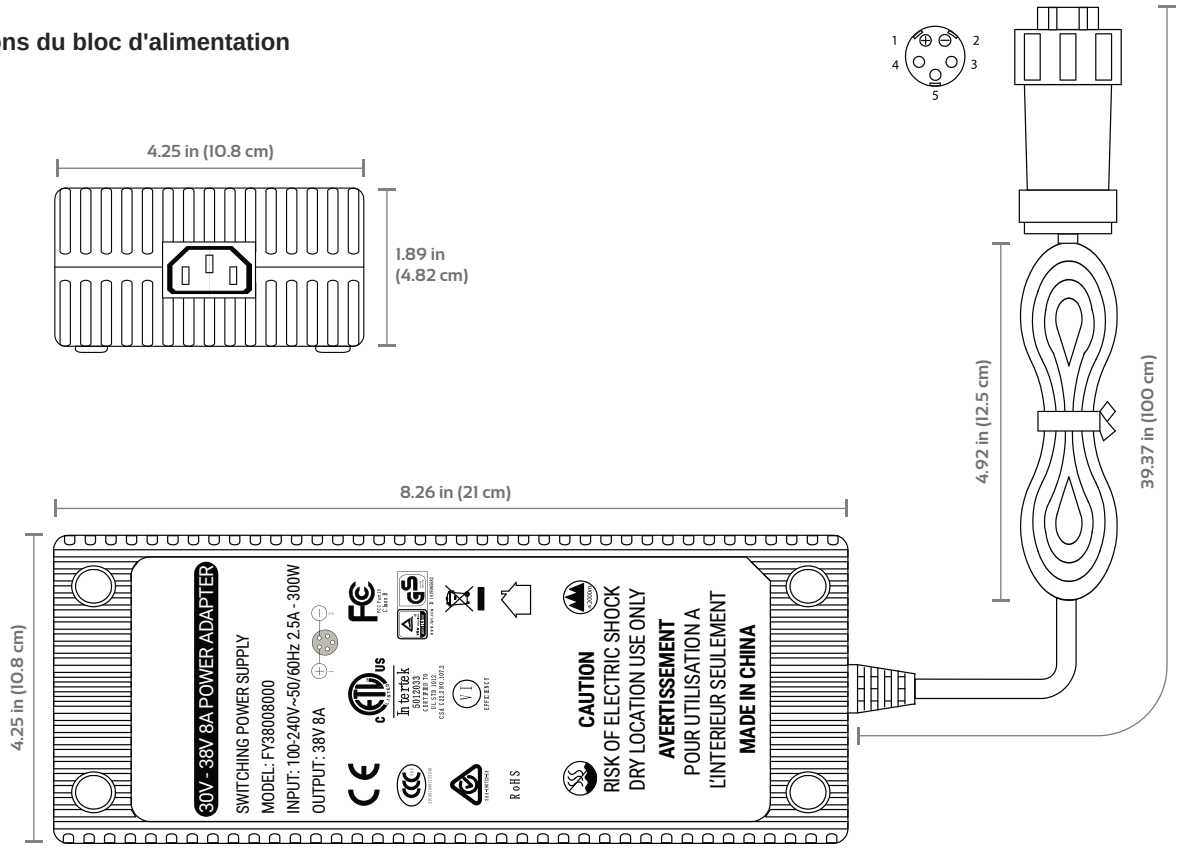

SOLUTIONS
PROX-SECUR

www.proxsecur.ca

Pour plus d'informations veuillez contacter:

SOLUTIONS PROX-SECUR
5782 Boul. Thimens, QC, Canada, H4R 2K9
Tel. (514) 333-0077
info@proxsecur.ca

Les données incluses dans cette fiche peuvent être sujettes à modification sans préavis. Veuillez confirmer les spécifications critiques avec notre personnel avant de passer commande.